Ը Ն Դ Հ Ա Ն Ո Ւ Ր Ց Ո Ւ Ց Ո Ւ Մ Ն Ե Ր

Վեդի համայնքի Նոր ուղի բնակավայրի մանկապարտեզի օդափոխության համակարգի նախագիծն իրականացված է Հ.Հ. օրենսդրությամբ սահմանված ստանդարտներին, նախագծման նորմերին և կանոններին, ինչպես նաև նախագծային առաջադրանքին համապատասխան:

ՕԴԱՓՈԽՈՒԹՅՈՒՆ

Սանհանգույցներում, խոհանոցում, բժշկի սենյակում և ջերմային հանգույցում նախատեսվում են արհեստական արտածման համակարգեր: Օդատարներն իրականացվում են պողպատե ցինկապատ թիթեղից:

Խոհանոցում էլեկտրասալիկի վերևում տեղադրվում է գլխանոց և կենտրոնախույս օդափոխիչ՝ արտածումն ապահովելու համար:

Երկրորդ հարկում օդատարները պատվում են գիպսաստվարաթղթե պատյանով:

Օդափոխության օդուղիները բարձրացվում են ծածկից 0.5մ վեր և ծածկվում մետաղական ցանցով: Տանիքում գոյություն ունի 2հատ պատուհան՝ ամբողջությամբ շերտափեղկ արված, որոնց գումարային մակերեսը բավարարում է պահանջվող օդաքանակի օդն արտածելու համար:

Ջերմային հանգույցում եռապատիկ արտածումն ապահովելու համար նախատեսված է ներածում դռան ներքևի մասից և արտածում՝ պատի վրա տեղադրված առանցքային օդափոխիչի միջոցով:

Մյուս բոլոր սենյակներում նախատեսվում է բնական օդափոխություն առաստաղի և պատերի վրա արված արտածման անցքերի միջոցով, որոնց վրա տեղադրվում են դեկորատիվ շերտափեղկեր:

Նկուղի օդափոխության համակարգի նախագծային աշխատանքները կատարվել են համաձայն ՀՀՇՆ գործող նորմերի և կանոնների: Նախագծային աշխատանքները իրականացվել են կիրառելով ՀՀՇՆIV-12.02.01-04 Ջեռուցում, օդափոխություն և օդի լավորակում նորմ նախատեսված է մեխանիկական դրդմամբ ՝ օդի ներածման և արտածման համակարգ: Օդի ներածումը իրականացվում է հարկի առաստաղի տակ տեղադրված ներածման ագրեգատներով, ագրեգատները համալրված են օդափոխիչով էլեկտրական տաքացուցիչով օդի մաքրման ֆիլտրերով, աղմկախլացուցիչով, ժամանակի ռելեով կարգավորիչ փականներով: Օդի տաքացումը և կարգավորումը ավտոմատ է և ծրագրավորվում է գործարանում: Օդափոխիչների խափանման դեպքում համակարգը կարելի է աշխատացնել ձեռքի օդամուղներով:

ՕԴԱՓՈԽՈՒԹՅԱՆ ՀԱՄԱԿԱՐԳԻ ԱՇԽԱՏԱՆՔԱՅԻՆ ԳԾԱԳՐԵՐԻ ԱՄՓՈՓԱԳԻՐ

Թերթ	Անվանում	Ծանոթագր.
1	Ընդհանուր տվյալներ	O-1
2	Օդափոխության համակարգի սարքավորումների և նյութերի մասնագիր	O-2
3	Նկուղային հարկի օդափոխության համակարգի հատակագիծ Մ 1:100	O-3
4	Առաջին հարկի օդափոխության համակարգի հատակագիծ Մ 1:100	O-4
5	Երկրորդ հարկի օդափոխության համակարգի հատակագիծ Մ 1:100	O-5
6	Նկուղային հարկի օդափոխության արտածման համակարգի սխեմաներ	O-6
7	Օդափոխության արտածման համակարգի սխեմաներ	O-7

ԾՐԱԳՐԻ ԱՌԱՋԱԴՐԱՆՔ ЗАДАНИЕ ПРОЕКТА N 35	ԱՐԱՐԱՏԻ ՄԱՐԶԻ ՎԵԴԻ ՀԱՄԱՅՆՔԻ ՆՈՐ ՈՒՂԻ ԲՆԱԿԱՎԱՅՐԻ ՄԱՆԿԱՊԱՐՏԵԶԻ ԿԱՌՈՒՑՄԱՆ ՆԱԽԱԳԻԾ/Проект строительства детского сада поселка Нор уги, общины Веди, Араратского марза		
ՆԱԽԱԳԾ. ПРОЕКТИР.	Ա.ՀԱԿՈԲՅԱՆ А.АКОПЯН	ՕԴԱՓՈԽՈՒԹՅԱՆ ՄԱՍ / ВЕНТИЛЯЦИОННАЯ ЧАСТЬ	ՓՈՒԼ / СТАДИЯ: ԱՆ; ԹԵՐԹ / ЛИСТ: O-1; ԹԵՐԹԵՐ / ЛИСТОВ: 7
ՆԱԽԱԳԾ. ПРОЕКТИР.	Ս.ՍԱՀԱԿՅԱՆ С.СААКЯН		
ՆԱԽԱԳԾ. ПРОЕКТИР.	Թ. ՀՄԱՅԱԿՅԱՆ Т. АМАЯКЯН	ԸՆԴՀԱՆՈՒՐ ՏՎՅԱԼՆԵՐ Общие данные	INTER energia; ԻՆՏԵՐ էներգիա ՍՊԸ
ՊԱՇՏՈՆ ДОЛЖНОСТЬ	ԱՆՈՒՆ, ԱԶԳԱՆՈՒՆ ИМЯ, ФАМИЛИЯ	ՍՏՈՐԱԳ. ПОДПИСЬ	

ՆԿՈՒՂԱՅԻՆ ՀԱՐԿԻ ՕԴԱՓՈԽՈՒԹՅԱՆ ՀԱՄԱԿԱՐԳԻ
ՍԱՐՔԱՎՈՐՈՒՄՆԵՐԻ Ե ՆՅՈՒԹԵՐԻ ՄԱՍՆԱԳԻՐ

N N	ԱՆՎԱՆՈՒՄԸ	ՉԱՓԸ	ՉԱՓՄԱՆ ՄԻԱՎՈՐ	ՔԱՆԱԿ
	ՕԴԱՓՈԽՈՒԹՅԱՆ Ն-1 ՀԱՄԱԿԱՐԳ			
1	ՆԵՐԱԾՈՂ ԱԳՐԵԳԱՏ	2000մ^3/ժամ	Կ-Տ	1
	ԿԵՆՏՐՈՆԱԽՈՒՅՍ ՕԴԱՓՈԽԻՉ L = 2000 մ^3/ժամ P250ՊԱ		ՀԱՏ	1
	ԷԼԵԿՏՐԱԿԱՆ ՕԴԱՏԱՔԱՑՈՒՑԻՉ 25կՎՏ		ՀԱՏ	1
	ԱՎՏՈՄԱՏ ԿԱՌԱՎԱՐՄԱՆ ԵՎ ՍԱՌԵՑՈՒՄԻՑ ՊԱՇՏՊԱՆՄԱՆ ՀԱՄԱԿԱՐԳ ՀԱՄԱՊԱՏԱՍԽԱՆ ՏՎԻՉՆԵՐՈՎ	EFD50-25	ՀԱՏ	1
	ՕԴԻ ԶՍՊԱՆԱԿԱՎՈՐ ՀԵՏԱԴԱՐՁ ՓԱԿԱՆ		ՀԱՏ	1
	ՕԴԱՀԱՎԱՔԻՉ ՃԱՂԱՇԱՐ	ITA50-25	ՀԱՏ	1
	ԱՂՄԿԱԽԼԱՑՈՒՑԻՉ	LDR50-25	ՀԱՏ	1
	ԹԱՅՄԵՐ	T120	ՀԱՏ	1
	ՖԻԼՏՐ EU-5	BFTA2000/5	ՀԱՏ	1
	ՖԻԼՏՐ EU-7	BFTA2000/7	ՀԱՏ	1
2	ՃԿՈՒՆ ՆԵՐԴԻՐ	DS50-25	ՀԱՏ	2
3	ԲԱԿՏԵՐԻՈԼՈԳԻԱԿԱՆ ՖԻԼՏՐ		ՀԱՏ	1
4	ՕԴԱՏԱՐ ՑԻՆԿԱՊԱՏ ԹԻԹԵՂԻՑ S=0.7	500x250	ԳՄ	15
5	ՕԴԱՏԱՐ ՑԻՆԿԱՊԱՏ ԹԻԹԵՂԻՑ S=0.7	500x200	ԳՄ	10
6	ՕԴԱՏԱՐ ՑԻՆԿԱՊԱՏ ԹԻԹԵՂԻՑ S=0.7	300x200	ԳՄ	15
7	ՕԴԱՓՈԽՈՒԹՅԱՆ ՃԱՂԱՇԱՐ	300x150 150x150	ՀԱՏ	15 2
8	ՁԵՌՔՈՎ ԱՇԽԱՏՈՂ ՆԵՐԱԾՄԱՆ ՕԴԱՄՈՒՂ	L=2000մ^3/ժամ	ՀԱՏ	1
9	ՕԴԻ ՀՈՍՔԻ ԿԱՐԳԱՎՈՐԻՉ	500x250	ՀԱՏ	2
	ՕԴԱՓՈԽՈՒԹՅԱՆ ԱՐՏԱԾՄԱՆ ՀԱՄԱԿԱՐԳ			
1	ԱՐՏԱԾՈՂ ԿԱՆԱԼԱՅԻՆ ՕԴԱՄՈՒՂ L=2000մ^3/ժամP250ՊԱ		Կ-Տ	1
2	ՕԴԱՏԱՐ ՑԻՆԿԱՊԱՏ ԹԻԹԵՂԻՑ S=0.7	500x250		12
3	ՕԴԱՏԱՐ ՑԻՆԿԱՊԱՏ ԹԻԹԵՂԻՑ S=0.7	300x200		22
4	ՕԴԱՏԱՐ ՑԻՆԿԱՊԱՏ ԹԻԹԵՂԻՑ S=0.5	150x150		2
5	ՕԴԱՓՈԽՈՒԹՅԱՆ ՃԱՂԱՇԱՐ	300x150 150x150	ՀԱՏ	10 5
6	ՁԵՌՔՈՎ ԱՇԽԱՏՈՂ ԱՐՏԱԾՄԱՆ ՕԴԱՄՈՒՂ	L=2000մ^3/ժամ	Կ-Տ	1
7	ՆԵՐԱԾՄԱՆ Ե ԱՐՏԱԾՄԱՆ ՕԴԱՏԱՐՆԵՐԻ ՋԵՐՄԱՄԵԿՈՒՍԱՑՈՒՄ ԻՆՔՆԱԿՊՉՈՒՆ ՋԵՐՄԱՄԵԿՈՒՍԻՉՈՎ		Մ^2	90
8	ՕԴԻ ՀՈՍՔԻ ԿԱՐԳԱՎՈՐԻՉ	500x250	ՀԱՏ	2
	ՍԱՆՀԱՆԳՈՒՅՑՆԵՐԻՑ ՕԴԻ ԱՐՏԱԾՈՒՄ			
1 2	ՕԴԱՏԱՐ ՑԻՆԿԱՊԱՏ ԹԻԹԵՂԻՑ S=0.5 ՕԴԱՓՈԽՈՒԹՅԱՆ ՃԱՂԱՇԱՐ	150x150 150x150	ԳՄ ՀԱՏ	30 3
	ԴԻԶԵԼԱՅԻՆ ԳԵՆԵՐԱՏՈՐԻ ՕԴԻ ՆԵՐԱԾՈՒՄ ԵՎ ԱՐՏԱԾՈՒՄ			
1 2	ՕԴԱՏԱՐ ՑԻՆԿԱՊԱՏ ԹԻԹԵՂԻՑ S=0.5 ՕԴԱՓՈԽՈՒԹՅԱՆ ՃԱՂԱՇԱՐ	200x150 200x150	ԳՄ ՀԱՏ	10 4

ԱՌԱՋԻՆ Ե ԵՐԿՐՈՐԴ ՀԱՐԿԵՐԻ ՕԴԱՓՈԽՈՒԹՅԱՆ ՀԱՄԱԿԱՐԳԻ
ՍԱՐՔԱՎՈՐՈՒՄՆԵՐԻ Ե ՆՅՈՒԹԵՐԻ ՄԱՍՆԱԳԻՐ

Առաջին և երկրորդ հարկերի օդափոխության համակարգի սարքավորումների և նյութերի մասնագիր

ՀՀ ը/կ	Սարքավորումների և նյութերի անվանումը	Տիպը	Չափման միավորը	Քանակը	Միավորի մասսան
1	Կանալային կենտրոնախույս օդափոխիչ L=365մ³/ժամ, N=33Վտ, H=17մմ.ջ.ս		հատ	1	
2	Կանալային կենտրոնախույս օդափոխիչ L=135մ³/ժամ, N=36Վտ, H=17մմ.ջ.ս		հատ	2	
3	Առանցքային օդափոխիչ L=175մ³/ժամ, N=20Վտ, H=4,5մմ.ջ.ս		հատ	3	
4	Առանցքային օդափոխիչ L=90մ³/ժամ, N=18Վտ, H=3մմ.ջ.ս		հատ	2	
5	Գլխանոց պողպատե ցինկապատ թիթեղից 1300×850×500(h)մմ, δ=0.9մմ		հատ	1	
6	Պողպատյա անկյունակ 20×20մմ, (գլխանոցի համար), յուղաներկումով		գծ.մ / կգ	8.6 / 4.85	
7	Օդատար պողպատե ցինկապատ թիթեղից Ø100, L=45մ, δ=0,5մմ		մ²	15.3	
8	Օդատար պողպատե ցինկապատ թիթեղից Ø120, L=14մ, δ=0,5մմ		մ²	6.0	
9	Մետաղական շերտափեղկ Ø100		հատ	2	
10	Մետաղական ցանց ∅100		մ²	0.11	
11	Մետաղական ցանց ∅120		մ²	0.1	
12	Դեկորատիվ շերտափեղկ 150x150		հատ	20	
13	Ամրացման դետալներ գլխանոցի և օդատարների համար		կգ	15.0	
14	Կոմունիկացիոն տուփերի պատրաստում գիպսաստվարաթղթից (ներառյալ հիմնակմախքը)		մ²	12.5	

ԾՐԱԳՐԻ ԱՌԱՋԱԴՐԱՆՔ ЗАДАНИЕ ПРОЕКТА N 35			ԱՐԱՐԱՏԻ ՄԱՐԶԻ ՎԵԴԻ ՀԱՄԱՅՆՔԻ ՆՈՐ ՈՒՂԻ ԲՆԱԿԱՎԱՅՐԻ ՄԱՆԿԱՊԱՐՏԵԶԻ ԿԱՌՈՒՑՄԱՆ ՆԱԽԱԳԻԾ/Проект строительства детского сада поселка Нор уги, общины Веди, Араратского марза			
ՆԱԽԱԳԾ. ПРОЕКТИР.	Ա.ՀԱԿՈԲՅԱՆ А.АКОПЯН		ՕԴԱՓՈԽՈՒԹՅԱՆ ՄԱՍ / ВЕНТИЛЯЦИОННАЯ ЧАСТЬ	ՓՈՒԼ СТАДИЯ	ԹԵՐԹ ЛИСТ	ԹԵՐԹԵՐ ЛИСТОВ
ՆԱԽԱԳԾ. ПРОЕКТИР.	Ս.ՍԱՀԱԿՅԱՆ С.СААКЯН			ԱՆ	O-2	7
ՆԱԽԱԳԾ. ПРОЕКТИР.	Թ. ՀՄԱՅԱԿՅԱՆ Т. АМАЯКЯН		Օդափոխության համակարգի սարքավորումների և նյութերի մասնագիր	INTER energia	ԻՆՏԵՐ էներգիա ՍՊԸ	
ՊԱՇՏՈՆ ДОЛЖНОСТЬ	ԱՆՈՒՆ, ԱԶԳԱՆՈՒՆ ИМЯ, ФАМИЛИЯ	ՍՏՈՐԱԳ. ПОДПИСЬ				

N N	ՍԵՆՅԱԿԻ ԱՆՎԱՆՈՒՄԸ
1	ՆԱԽԱՍՐԱՀ/ВЕСТИБЮЛЬ
2	ՊԱՀԵՍՏ/СКЛАД
3	ԿԱՊԻ ՍԵՆՅԱԿ/КОМНАТА СВЯЗИ
4	ՍՐԱՀ 1/ЗАЛ 1
5	ՄԻՋԱՆՑՔ/КОРИДОР
6	ԲՈՒԺ. ԿԵՏ/КАБИНЕТ ВРАЧА
7	ՍԵՆՅԱԿ/ՄԵԿՈՒՍԱՐԱՆ/ КОМНАТА/ИЗОЛЯТОР
8	ՍՐԱՀ 2/ЗАЛ 2
9	ՍԱՆՀԱՆԳՈՒՅՑ ՏՂԱՄԱՐԴԿԱՆՑ/С.У. МУЖ.
10	ՍԱՆՀԱՆԳՈՒՅՑ ԿԱՆԱՆՑ/С.У. ЖЕН.
11	ՀԱՇՄԱՆԴԱՄԻ ՍԱՆՀԱՆԳՈՒՅՑ/ТУАЛЕТ ДЛЯ ИНВАЛИДА
12	ԷԼ. ՎԱՀԱՆԱԿԻ ՍԵՆՅԱԿ/ЭЛ. Щитовая
13	ԴԻԶ. ԳԵՆԵՐԱՏՈՐԻ ՍԵՆՅԱԿ/ПОМЕЩЕНИЕ ДИЗ. ГЕНЕРАТОРА
14	ՆԱԽԱՄՈՒՏՔ-ԱՆՑԱԽՈՒՑ

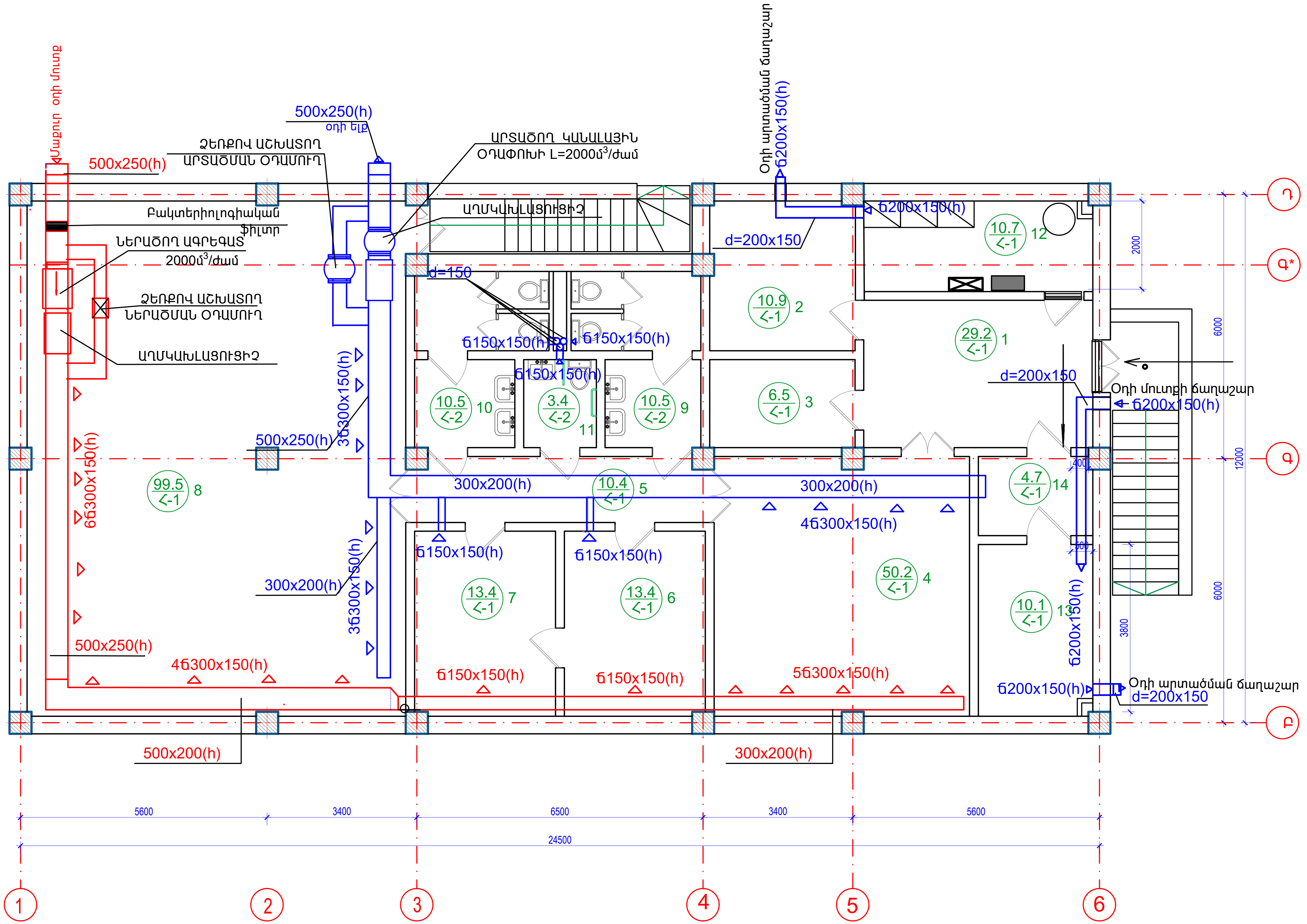

ԾՐԱԳՐԻ ԱՌԱՋԱԴՐԱՆՔ ЗАДАНИЕ ПРОЕКТА N 35			ԱՐԱՐԱՏԻ ՄԱՐԶԻ ՎԵԴԻ ՀԱՄԱՅՆՔԻ ՆՈՐ ՈՒՂԻ ԲՆԱԿԱՎԱՅՐԻ ՄԱՆԿԱՊԱՐՏԵԶԻ ԿԱՌՈՒՑՄԱՆ ՆԱԽԱԳԻԾ/Проект строительства детского сада поселка Нор уги, общины Веди, Араратского марза			
ՆԱԽԱԳԾ.	Ա. ՀԱԿՈԲՅԱՆ		ՕԴԱՓՈԽՈՒԹՅՈՒՆ	ՓՈՒԼ	ԹԵՐԹ	ԹԵՐԹԵՐ
ՆԱԽԱԳԾ.	Ս.ՍԱՀԱԿՅԱՆ			ԱՆ	Օ-2	3
ՆԳՃ	Թ. ՀՄԱՅԱԿՅԱՆ		ՆԿՈՒՂԱՅԻՆ ՀԱՐԿԻ ՕԴԱՓՈԽՈՒԹՅԱՆ ՀԱՏԱԿԱԳԻԾ	INTER energia	ԻՆՏԵՐ էներգիա ՍՊԸ	
ՊԱՇՏՈՆ	ԱԶԳԱՆՈՒՆ	ՍՏՈՐԱԳՐ.				

N N	ՍԵՆՅԱԿԻ ԱՆՎԱՆՈՒՄԸ
1	ՏԱՄԲՈՒՐ/ТАМБУР
1.1	ՏԱՄԲՈՒՐ/ТАМБУР
2	ՆԱԽԱՍՐԱՀ/ВЕСТИБЮЛЬ
3	ՀԱՆԴԵՐՁԱՐԱՆ/РАЗДЕВАЛКА
4	ԽԱՂԱՍԵՆՅԱԿ/ИГРОВАЯ КОМНАТА
5	ՆՆՋԱՍԵՆՅԱԿ/СПАЛЬНЯ
6	ԲՈՒՖԵՏ/БУФЕТ
7	ՍԱՆՀԱՆԳՈՒՅՑ/С.У.
7.1	ՍԱՆՀԱՆԳՈՒՅՑ սահմանափակ կարողությունների /ԲՍԽ/ТУАЛЕТ ДЛЯ ИНВАЛИДА
8	ՏՆՕՐԵՆԻ ՍԵՆՅԱԿ/ КАБИНЕТ ДИРЕКТОРА
9	ՄԻՋԱՆՑՔ/КОРИДОР
10	ՍՊԻՏԱԿԵՂԵՆԻ ՍԵՆՅԱԿ/КОМНАТА ДЛЯ БЕЛЬЯ
11	ԱՆՁՆԱԿԱԶՄԻ ՍԱՆՀԱՆԳՈՒՅՑ /հարմարեցված նաև ԲՍԽ համար/ТУАЛЕТ ДЛЯ ПЕРСОНАЛА
12	ԱՆՁՆԱԿԱԶՄԻ ՍԵՆՅԱԿ/КОМНАТА ПЕРСОНАЛА
13	ՍՆՆԴԻ ՊԱՀԵՍՏ/ХРАНИЛИЩЕ ПРОДУКТОВ
14	ԽՈՀԱՆՈՑ/КУХНЯ
15	ՍՆՆԴԻ ԲԱՇԽՄԱՆ ԿԵՏ/ПУНКТ РАЗДАЧИ ПРОДУКТОВ
16	ՋԵՐՄԱՅԻՆ ՀԱՆԳՈՒՅՑ, ԼՎԱՑՔԱՏՈՒՆ / тепловой узел, прачечная
17	ՄԵԿՈՒՍԱՐԱՆ/ИЗОЛЯТОР
18	ԲԺՇԿԻ ՍԵՆՅԱԿ/КОМНАТА ДОКТОРА
19	ՍԱՆՀԱՆԳՈՒՅՑ (ՄԵԿՈՒՍԱՐԱՆԻ)/С.У. ИЗОЛЯТОРА

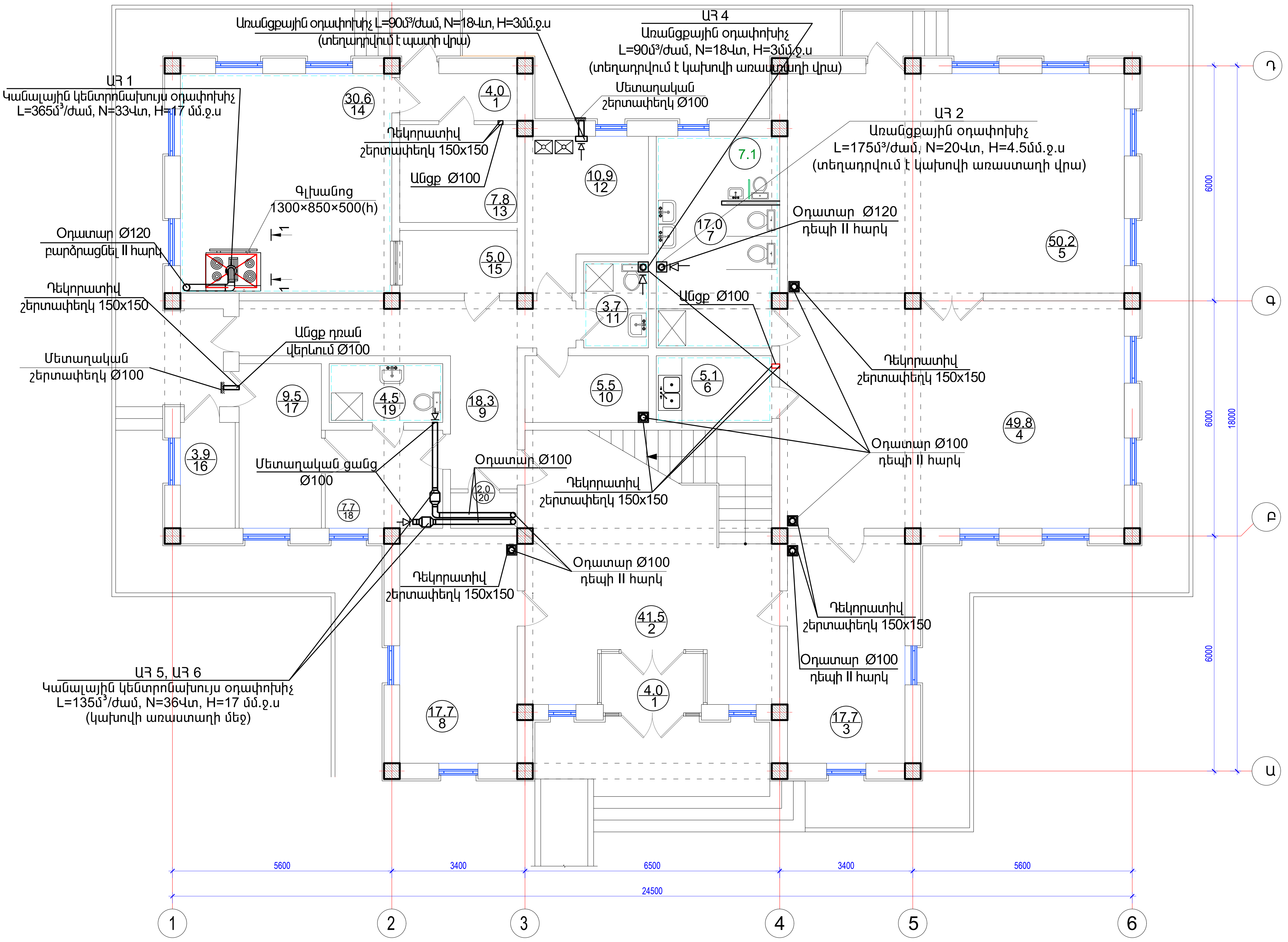

ԾՐԱԳՐԻ ԱՌԱՋԱԴՐԱՆՔ ЗАДАНИЕ ПРОЕКТА N 35	ԱՐԱՐԱՏԻ ՄԱՐԶԻ ՎԵԴԻ ՀԱՄԱՅՆՔԻ ՆՈՐ ՈՒՂԻ ԲՆԱԿԱՎԱՅՐԻ ՄԱՆԿԱՊԱՐՏԵԶԻ ԿԱՌՈՒՑՄԱՆ ՆԱԽԱԳԻԾ/Проект строительства детского сада поселка Нор уги, общины Веди, Араратского марза

ԴԻՐՔ/ДОЛЖНОСТЬ	ԱՆՈՒՆ, ԱԶԳԱՆՈՒՆ/ИМЯ, ФАМИЛИЯ	ՍՏՈՐԱԳԻՐ/ПОДПИСЬ
ՆԱԽԱԳԾ./ПРОЕКТИР.	Ա.ՀԱԿՈԲՅԱՆ/А.АКОПЯН	
ՆԱԽԱԳԾ./ПРОЕКТИР.	Ս.ՍԱՀԱԿՅԱՆ/С.СААКЯН	
ՆԱԽԱԳԾ./ПРОЕКТИР.	Թ. ՀԱՄԱՅԱԿՅԱՆ/Т. АМАЯКЯН	

ՕԴԱՓՈԽՈՒԹՅԱՆ ՄԱՍ / ВЕНТИЛЯЦИОННАЯ ЧАСТЬ	ՓՈՒԼ/СТАДИЯ	ԹԵՐԹ/ЛИСТ	ԹԵՐԹԵՐ/ЛИСТОВ
	ԱՆ	Օ-4	7

Առաջին հարկի օդափոխության համակարգի հատակագիծ

INTER energie

N N	ՍԵՆՅԱԿԻ ԱՆՎԱՆՈՒՄԸ/ Наименование
1	ՆԱԽԱՍՐԱՀ/ВЕСТИБЮЛЬ
2	ՍԱՆԴՂԱՎԱՆԴԱԿ/ЛЕСТНИЧНАЯ
3	ՀԱՆԴԵՐՁԱՐԱՆ/РАЗДЕВАЛКА
4	ԽԱՂԱՍԵՆՅԱԿ/ИГРОВАЯ КОМНАТА
5	ՆՆՋԱՍԵՆՅԱԿ/СПАЛЬНЯ
6	ԲՈՒՖԵՏ/БУФЕТ
7	ՍԱՆՀԱՆԳՈՒՅՑ/САНУЗЕЛ

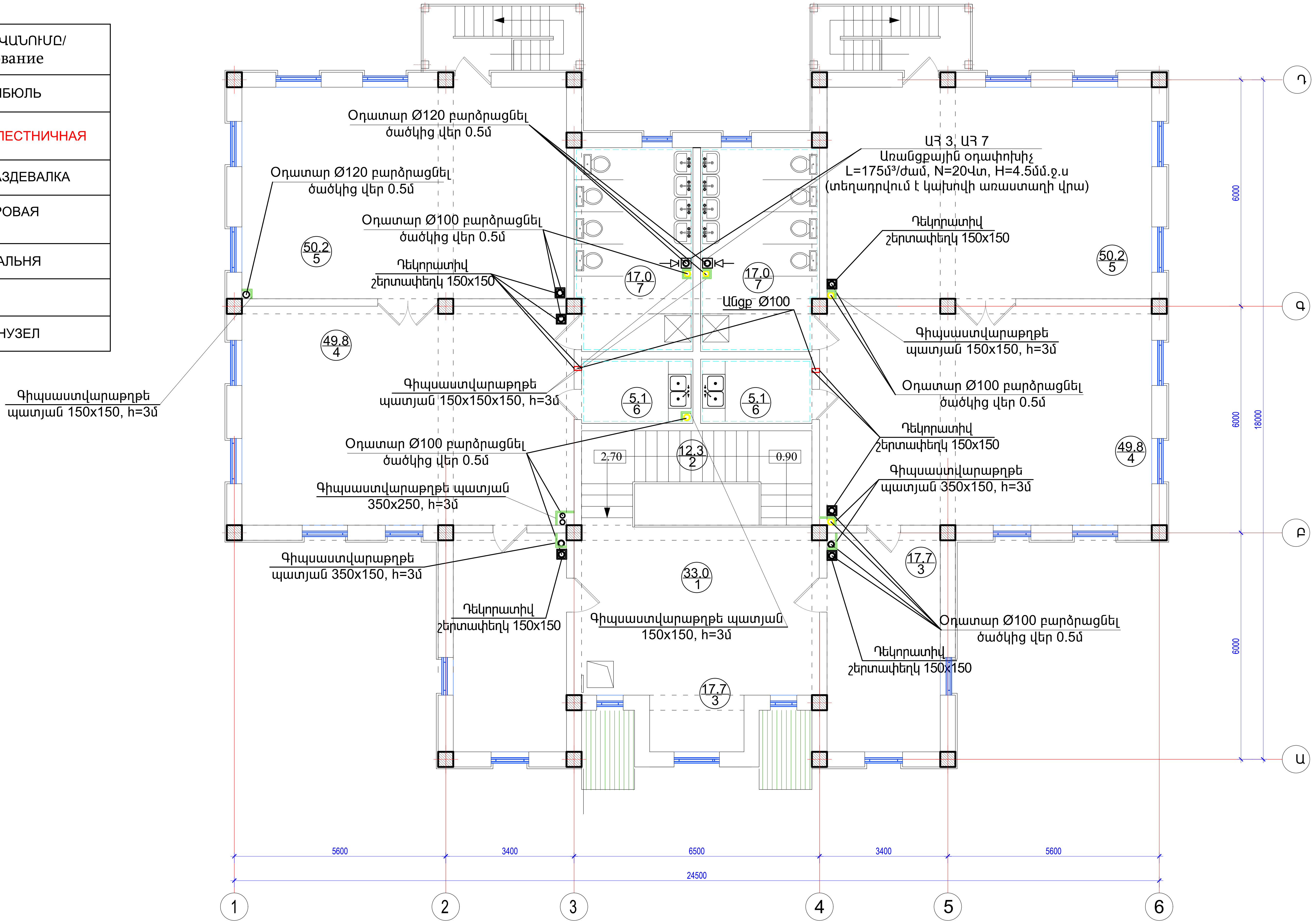

ԾՐԱԳՐԻ ԱՌԱՋԱԴՐԱՆՔ ЗАДАНИЕ ПРОЕКТА N 35	ԱՐԱՐԱՏԻ ՄԱՐԶԻ ՎԵԴԻ ՀԱՄԱՅՆՔԻ ՆՈՐ ՈՒՂԻ ԲՆԱԿԱՎԱՅՐԻ ՄԱՆԿԱՊԱՐՏԵԶԻ ԿԱՌՈՒՑՄԱՆ ՆԱԽԱԳԻԾ/Проект строительства детского сада поселка Нор уги, общины Веди, Араратского марза

ՊԱՇՏՈՆ ДОЛЖНОСТЬ	ԱՆՈՒՆ, ԱԶԳԱՆՈՒՆ ИМЯ, ФАМИЛИЯ	ՍՏՈՐԱԳ. ПОДПИСЬ
ՆԱԽԱԳԾ. ПРОЕКТИР.	Ա.ՀԱԿՈԲՅԱՆ А.АКОПЯН	
ՆԱԽԱԳԾ. ПРОЕКТИР.	Ս.ՍԱՀԱԿՅԱՆ С.СААКЯН	
ՆԱԽԱԳԾ. ПРОЕКТИР.	Թ. ՀԱՄԱՅԱԿՅԱՆ Т. АМАЯКЯН	

ՕԴԱՓՈԽՈՒԹՅԱՆ ՄԱՍ / ВЕНТИЛЯЦИОННАЯ ЧАСТЬ	ՓՈՒԼ СТАДИЯ	ԹԵՐԹ ЛИСТ	ԹԵՐԹԵՐ ЛИСТОВ
	ԱՆ	O-5	7

Երկրորդ հարկի օդափոխության համակարգի հատակագիծ Մ 1:100

INTER energia

ԻՆՏԵՐ էներգիա ՍՊԸ

ՆԿՈՒՂԱՅԻՆ ՅԱՐԿԻ ՕԴԱՓՈԽՈՒԹՅԱՆ
ՍԽԵՄԱ

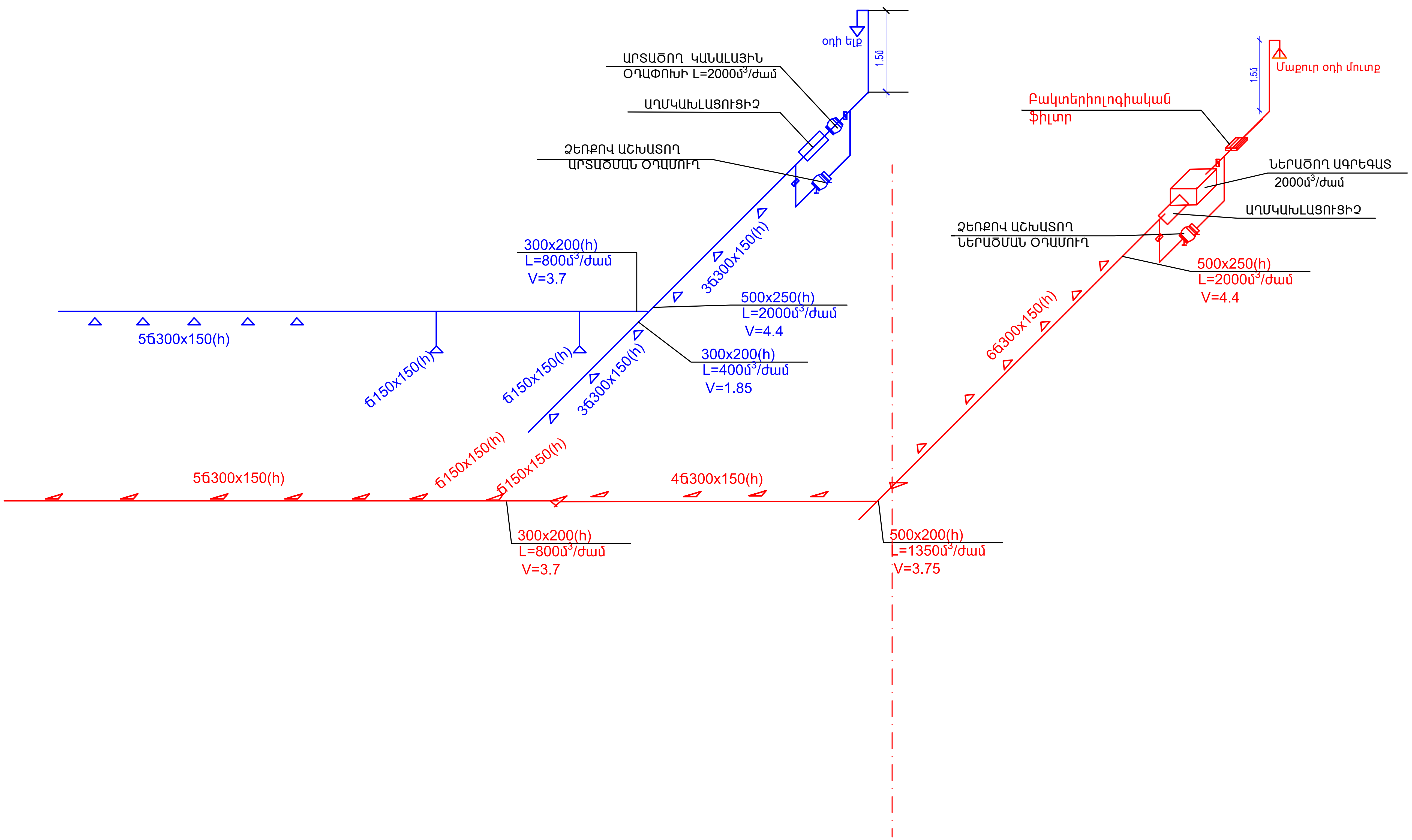

ԾՐԱԳՐԻ ԱՌԱՋԱԴՐԱՆՔ ЗАДАНИЕ ПРОЕКТА N 35			ԱՐԱՐԱՏԻ ՄԱՐԶԻ ՎԵԴԻ ՀԱՄԱՅՆՔԻ ՆՈՐ ՈՒՂԻ ԲՆԱԿԱՎԱՅՐԻ ՄԱՆԿԱՊԱՐՏԵԶԻ ԿԱՌՈՒՑՄԱՆ ՆԱԽԱԳԻԾ
ՆԱԽԱԳԾ.	Ա. ՀԱԿՈԲՅԱՆ		ՕԴԱՓՈԽՈՒԹՅՈՒՆ
ՆԳԾ	Թ. ՀՄԱՅԱԿՅԱՆ		ՆԿՈՒՂԱՅԻՆ ՅԱՐԿԻ ՕԴԱՓՈԽՈՒԹՅԱՆ ՍԽԵՄԱ
ՊԱՇՏՈՆ	ԱԶԳԱՆՈՒՆ	ՍՏՈՐԱԳՐ.	

ՓՈՒԼ	ԹԵՐԹ	ԹԵՐԹԵՐ
ԱՆ	О-3	3

ԻՆՏԵՐ էներգիա ՍՊԸ

Արտածման Ա1 համակարգ

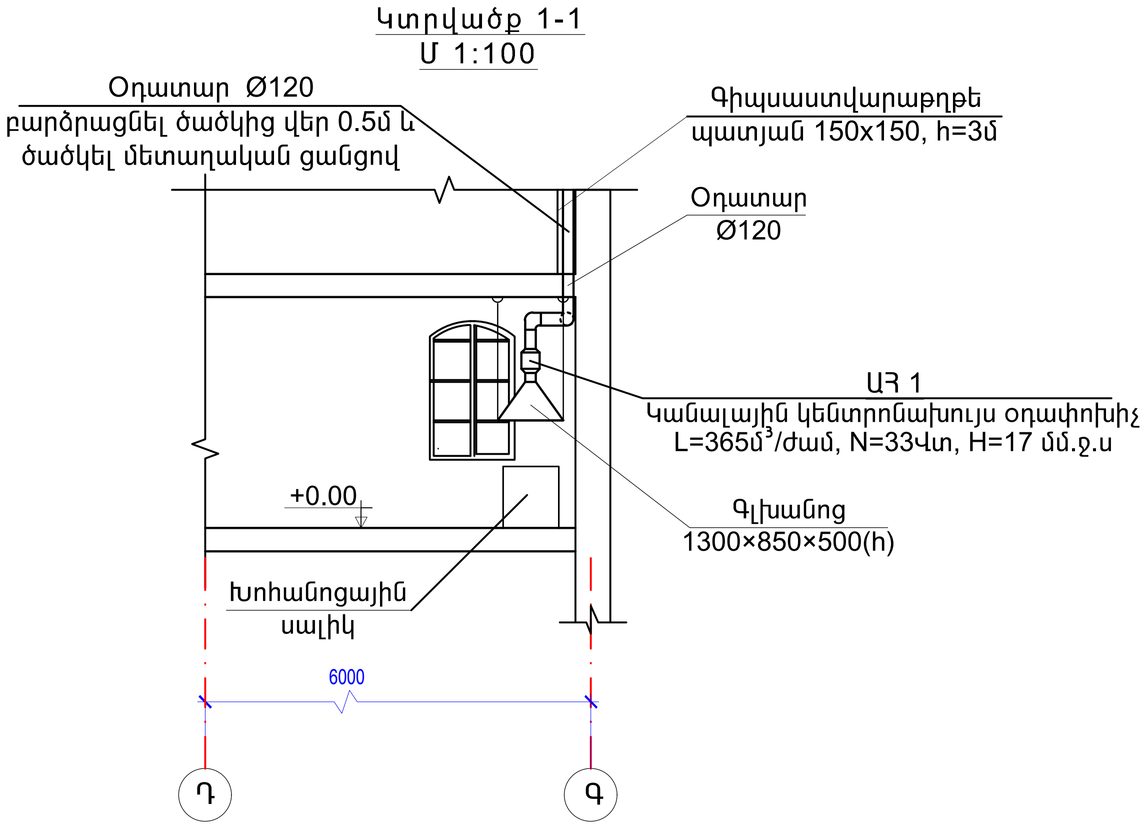

Արտածման Ա 2 համակարգ

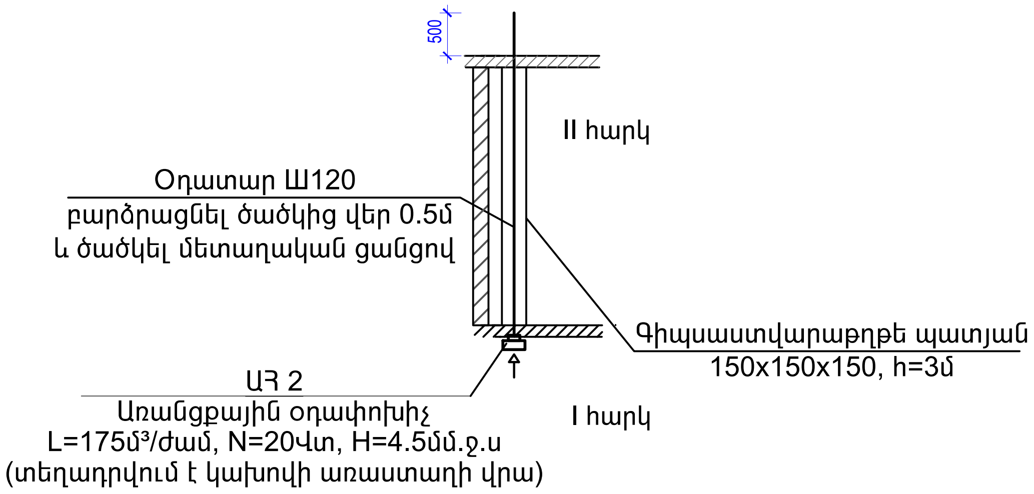

Արտածման Ա4 համակարգ

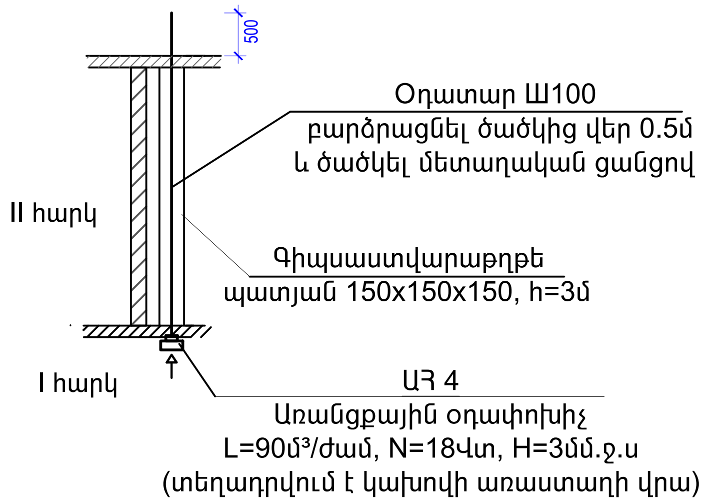

Արտածման Ա5, Ա6 համակարգեր

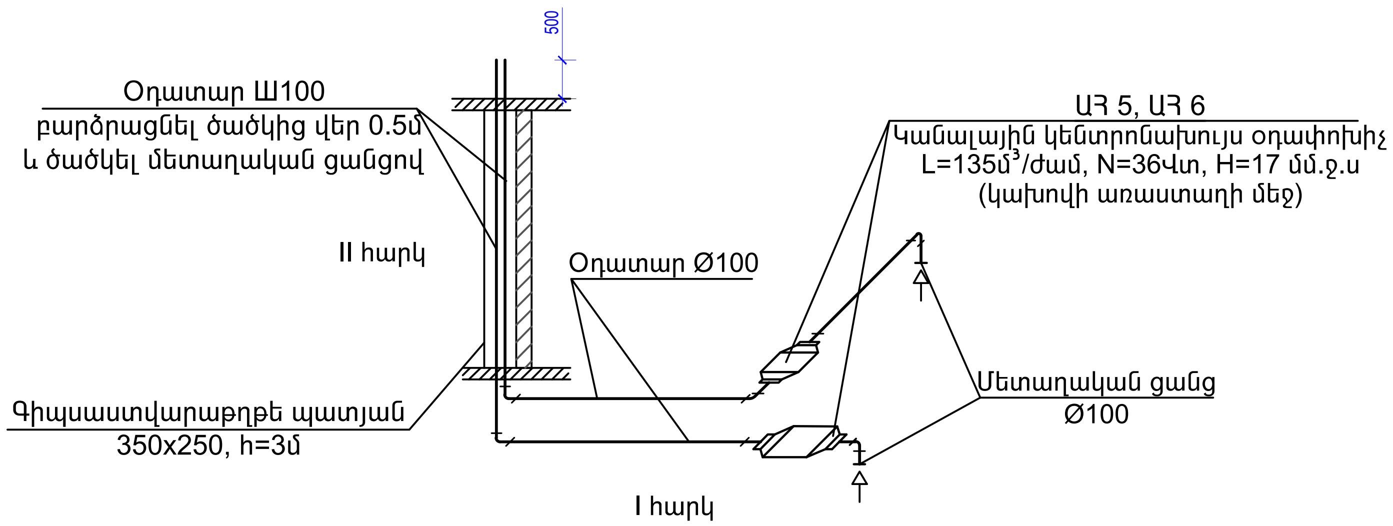

Արտածման Ա 3, Ա 7 համակարգեր

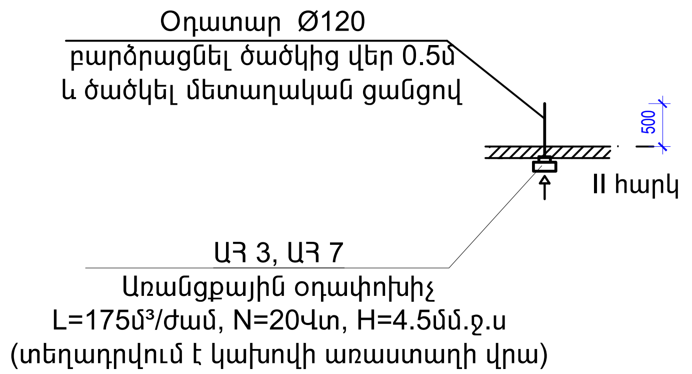

Ծանոթություն

Բոլոր օդատարները բարձրացվում են ծածկից վեր 0.5մ՝ տանիքի տակ: Տանիքում գոյություն ունի 2հատ պատուհան՝ ամբողջությամբ շերտափեղկ արված, որոնց գումարային մակերեսը բավարարում է պահանջվող օդաքանակի օդն արտածելու համար:

ԾՐԱԳՐԻ ԱՌԱՋԱԴՐԱՆՔ ЗАДАНИЕ ПРОЕКТА N 35			ԱՐԱՐԱՏԻ ՄԱՐԶԻ ՎԵԴԻ ՀԱՄԱՅՆՔԻ ՆՈՐ ՈՒՂԻ ԲՆԱԿԱՎԱՅՐԻ ՄԱՆԿԱՊԱՐՏԵԶԻ ԿԱՌՈՒՑՄԱՆ ՆԱԽԱԳԻԾ/Проект строительства детского сада поселка Нор уги, общины Веди, Араратского марза
ՆԱԽԱԳԾ. ПРОЕКТИР.	Ա.ՀԱԿՈԲՅԱՆ А.АКОПЯН		ՕԴԱՓՈԽՈՒԹՅԱՆ ՄԱՍ / ВЕНТИЛЯЦИОННАЯ ЧАСТЬ
ՆԱԽԱԳԾ. ПРОЕКТИР.	Ս.ՍԱՀԱԿՅԱՆ С.СААКЯН		ՓՈՒԼ / СТАДИЯ: ԱՆ; ԹԵՐԹ / ЛИСТ: О-7; ԹԵՐԹԵՐ / ЛИСТОВ: 7
ՆԱԽԱԳԾ. ПРОЕКТИР.	Թ. ՀԱՄԱՅԱԿՅԱՆ Т. АМАЯКЯН		Օդափոխության արտածման համակարգի սխեմաներ
ՊԱՇՏՈՆ ДОЛЖНОСТЬ	ԱՆՈՒՆ, ԱԶԳԱՆՈՒՆ ИМЯ, ФАМИЛИЯ	ՍՏՈՐԱԳ. ПОДПИСЬ	ԻՆՏԵՐ էներգիա ՍՊԸ